Zusatzausstattungen TE1 TERRESA

Farb- und Gewebeauswahl, siehe Register **Farben . Sonderformen . Profile** und Register **Gewebe**

1. Sonderformen (außerwinkelige und gebogene Elemente)

Die Lichtschachtabdeckung TERRESA kann auch außerwinkelig oder mit Eckaussparungen geliefert werden.

Weitere Informationen zur Variantenbestimmung und zum Aufmaß können Sie dem Register **Farben . Sonderformen . Profile** entnehmen.

2. Bürstendichtungen

Bei der Montage der Lichtschachtabdeckungen gibt es öfters Unebenheiten im Lichtschacht oder in der Terrassenaussparung.
Um diese Spalten abzudecken bietet das Neher-System Bürstendichtungen mit verschiedenen Bürstenlängen an.

Die angegebene **Bürstenlänge (L)** beschreibt die Gesamthöhe der Bürste inkl. Bürstenfuß in mm.
Durch das Einschieben der Bürste in den Bürstenkanal ist die sichtbare Bürstenhöhe um ca. 2,5 mm geringer.

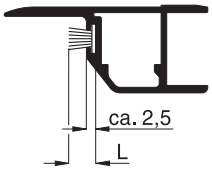

PP-Bürstendichtung mit schmalem Fuß

Verfügbare Längen: 3 mm, 4 mm, 5 mm, 6 mm, 7 mm, 8 mm, 9 mm, 12 mm, 15 mm, 20 mm, 25 mm

PP-Bürstendichtung mit breitem Fuß

Verfügbare Längen: 4,25 mm, 5,25 mm, 6 mm, 7 mm, 8 mm, 9 mm, 10 mm, 11 mm, 12 mm, 15 mm, 20 mm, 25 mm

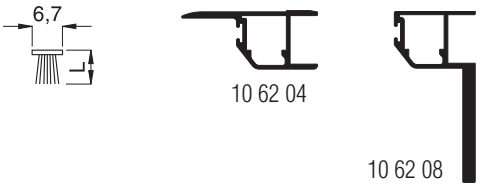

3. Streckmetall

Anstelle des Edelstahlgewebes kann auf Wunsch ein Streckmetall mit einer lichten rautenförmigen Maschenweite von 3 x 1,5 mm eingesetzt werden.

empfohlener Einsatz
- bei regelmäßig begangenen Lichtschächten
- bei Rostgefahr (z.B. Flugrost)
- besondere optische Wirkung

verfügbare Farben

SMDG dunkelgrau DG/GLE
SMMG mittelgrau MG/GLE
SME1 silbergrau E6/EV1

M 2:1

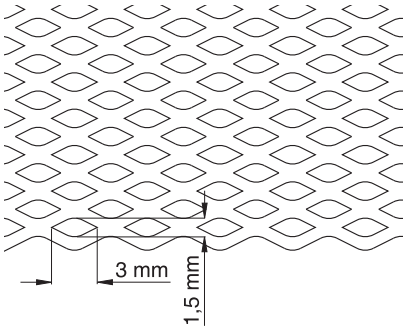

4. GFK-Gitterrost 20 x 20 mm

Bei der Lichtschachtabdeckung TERRESA wird als Standard ein GFK-Gitterrost mit einer Maschenteilung von 38 x 38 mm eingesetzt.

Auf Wunsch kann auch ein GFK-Gitterrost mit einer Maschenteilung von 20 x 20 mm eingesetzt werden.

Damit ist das darüberliegende V2A-Gewebe besser gegen Verformung von dünnen Gegenständen geschützt. (Bsp.: Stöckelschuhe, Stuhlbein usw.)

M 1:3

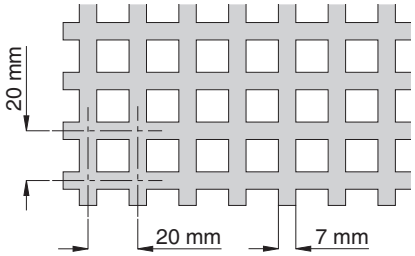

Zusatzausstattungen TE1 TERRESA

5. symmetrischer GFK-Gitterrost

Der GFK-Gitterrost für die Lichtschachtabdeckungen TERRESA wird von der Platte verschnittoptimiert zugeschnitten. Dadurch ist in der Regel der GFK-Gitterrost unsymmetrisch.

Bei gleich großen Lichtschachtabdeckungen, welche dicht nebeneinander liegen, kann dies als störend empfunden werden.

Auf Wunsch kann der GFK-Gitterrost symmetrisch gefertigt werden.

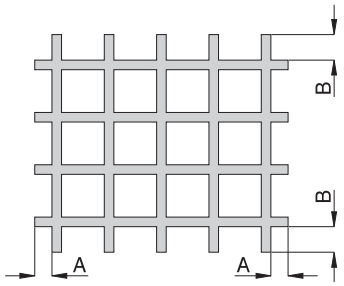

6. Lichtschachtsicherung mit Schnellentriegelung

Die TERRESA wird über eine eingenietete Schraubverbindung an der Unterseite des Elements gesichert.
Die Ausreißsicherung ist bereits vormontiert und befindet sich in der Mitte vom Bestellmaß Tiefe.

Funktionsweise der Schnellentriegelung

Über einen Splint wird die Neher-Lichtschachtsicherung entriegelt.
Durch einen integrierten Federmechanismus springt die Einhängung nach dem Entriegeln selbstständig auf und kann danach ausgehängt werden.

empfohlener Einsatz

- Lichtschachtabdeckungen (Einleger) mit hohem Entriegelungskomfort
- Sicherung von Fluchtwegen

Standardlänge

435 mm

Sonderlänge

Bei sehr hohen Lichtschächten kann die Lichtschachtsicherung über eine Kette verlängert werden.
Bitte die Gesamtlänge angeben.
(Gesamtlänge: Kettenlänge + 435 mm)

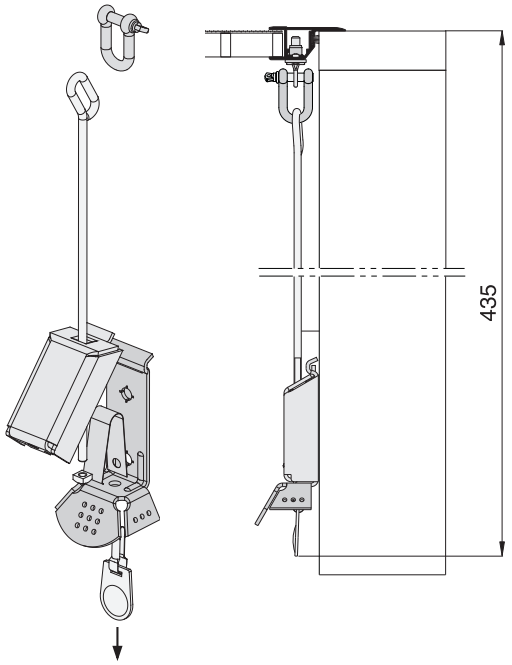

7. Montagehilfsmittel

Für die Montage der Lichtschachtabdeckungen stehen Ihnen verschiedene Hilfsmittel zur Verfügung.
Diese können Sie dem **Register Montagehilfsmittel** entnehmen.